LEGEND NX
LGNXBO4KDIWF

Caméra IP 4K Cylindrique, intelligente à double éclairage, avec un objectif fixe

NDAA Conforme

AD Dissuassion Active

IP67 | 4K | Built-in Mic

- Imagerie haute résolution 8MP
- Reconnaissance intelligente des personnes et des véhicules grâce à l'apprentissage profond
- Véritable technologie WDR 120 dB
- Dissuasion active avec des lumières rouges et bleues
- IP67 : Résistant à l'eau et à la poussière
- Microphone intégré
- Compression avancée H.265+

En Bref

Cette caméra de surveillance avancée offre une imagerie haute résolution de 8MP et une reconnaissance intelligente des cibles humaines et des véhicules, alimentée par l'apprentissage profond, garantissant une classification précise et efficace. Avec une dissuasion active grâce aux lumières rouges et bleues, la technologie True WDR à 120 dB, une résistance à l'eau et à la poussière IP67, un microphone intégré et une compression avancée H.265+, elle assure une sécurité fiable dans tous les environnements.

Dimensions

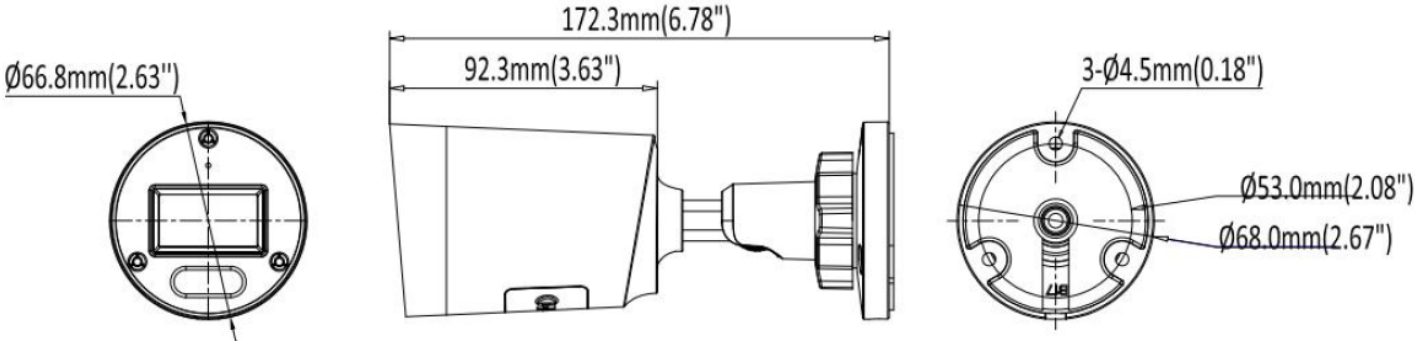

*Le design et les spécifications sont sujets à des changements sans préavis

Fiche Technique

Caméra: LGNXBO4KDIWF	
Capteur d'Image	Capteur CMOS à balayage progressif de 1/2.7"
Illumination Minimale	Couleur: 0.006 Lux (F1.6 , AGC activé) , 0 Lux avec lumière
Distance d'illumination	30m / 98.43pi (Lumière IR) 30m /98.43pi (Lumière Chaude)
Fonctionnalités intégrées	Microphone intégré, bouton de réinitialisation intégré, avertissement lumineux rouge et bleu, éclairage IR intelligent, illuminateur (lumière chaude)
Fonctionnalités externes	DC12V ± 25%
IR Intelligent	Pris en charge
Angle de vue	Panoramique : 0° ~ 360° Inclinaison : 0° ~ 90° Rotation : 0° ~ 360°
Objectif	
Longueur focale	2.8mm
Ouverture	F1.6
Champ de vision	2.8mm @ F1.6, Horizontal : 110°, Vertical : 58°, Diagonal : 128°
Monture de l'Objectif	M12
Image de la Caméra	
Résolution maximale	8MP (3840 × 2160)
Fréquence d'Images	**Flux Principal**
	50Hz: 20fps 8MP (3840 × 2160), 20fps 6MP (3200 × 1800), 25fps 5MP (3072 × 1728), 25fps 4MP (2560 × 1440), 25fps 1080P (1920 × 1080)
	60Hz: 20fps 8MP (3840 × 2160), 20fps 6MP (3200 × 1800), 30fps 5MP (3072 × 1728), 30fps 4MP (2560 × 1440), 30fps 1080P (1920 × 1080)
	Sous-Flux
	50Hz: 25fps 720P (1280 × 720), 25fps D1 (704 × 576), 25fps CIF (352 × 288) (Default D1)
	60Hz: 30fps 720P (1280 × 720), 30fps D1 (704 × 480), 30fps CIF (352 × 240)
	Troisième Flux
	50Hz: 25fps CIF (352 × 288) 60Hz: 30fps CIF (352 × 240)
Réglage d'Image	Luminosité / Contraste / Saturation / Teinte / Netteté
Temps d'Obturation	Auto/Manuel, 1/3 ~ 1/100000s
Jour/Nuit	Filtre de coupure IR
Plage dynamique étendue	120 dB réelle
Réduction des bruits Numérique	2D/3D DNR
Caractéristiques d'image	Compensation de contre-jour (BLC), compensation des hautes lumières (HLC), région d'intérêt (ROI), rotation

*Le design et les spécifications sont sujets à des changements sans préavis

Fiche Technique

Compression	
Compression Vidéo	H.265+ / H.265/ H.264 / H.264+ / MJPEG (Sous-flux)
Code de Profil H.265	Profil Principal
Code de Profil H.264	Profil de base / Profil principal / Profil élevé
Débit Binaire Vidéo	11 Kbps ~ 13 Mbps
Flux triples	Pris en charge
Compression Audio	G.711A, G.711U
Débit Binaire Audio	64 Kbps
Caractéristiques Intelligentes	
Événements de base	Détection de Mouvement, Masquage vidéo
Événements intelligents	Détection intelligente de mouvement, Franchissement de ligne, Détection d'intrusion, Surveillance des entrées et sorties pour des zones spécifiques (avec déclenchement d'alarme pour la détection des humains et des véhicules)
Réseau	
Stockage Réseau	NAS (NFS, SMB/CIFS)
Protocoles	TCP/IP, ICMP, HTTP, HTTPS, FTP, DHCP, DNS, DDNS, RTP, RTSP, RTCP, NTP, IGMP, UPnP, SMTP, UPnP-TM, P2P
Compatibilité de système	Onvif (Profile S, Profile G, T), SDK
Securité	Authentification de l'utilisateur, Filtrage des adresses IP, Masquage vidéo
Utilisateurs	Maximum 40 utilisateurs
Navigateur Web	Vue en direct branché : IE 10, IE 11 Service Locaux: Chrome 57.0+, Firefox 52.0+
Surveillance Mobile	iOS, Android
Matériel	
Ethernet	1 port Ethernet RJ45 10M/100M autoadaptatif
Stockage	Jusqu'à 256GB
Conforme à la NDAA	Complètement
Général	
Conditions fonctionnelles	-30°C ~ 60°C (-22°F ~ 140°F) Humidité 95% ou moins (sans condensation)
Alimentation	DC12V ± 25%/ PoE (802.3 af)
Consommation Énergétique	Moins de 6.5W
Niveau de Protection	IP67
Matériel	Métal
Dimensions	Φ 68 × 172.3 mm (Φ 2.67″ × 6.78″)
Poids	1.07lb / 485g

*Le design et les spécifications sont sujets à des changements sans préavis

Vous pourriez avoir besoin

XLGNXLB10
Boîte de Jonction
Φ112mm × 49.5mm

XLGNXPM03
Support sur poteau
Φ170mm × 135.8mm × 43.7mm

Monture des accessoires

XLGNXLB10

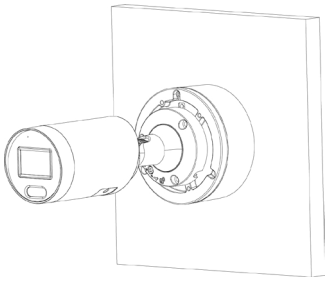

XLGNXPM03

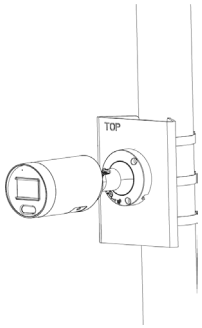

XLGNXLB10 +XLGNXPM03

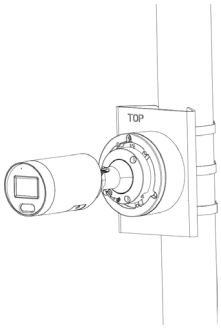

*Le design et les spécifications sont sujets à des changements sans préavis